TUBOBEL AQUA | Albertkade 4, 3980 Tessenderlo
T: +32 89 86 01 70 | E: info@tubobelaqua.be | BE 0428.352.295

GECOMBINEERDE OLIEAFSCHEIDER

OC 3-30/6,0E250

Toepassing:
Afscheiding van bezinkbare stoffen (kleine concentraties) en minerale oliën uit het afvalwater, volgens het gravitatie-en/of coalescentieprincipe.

bovenaanzicht

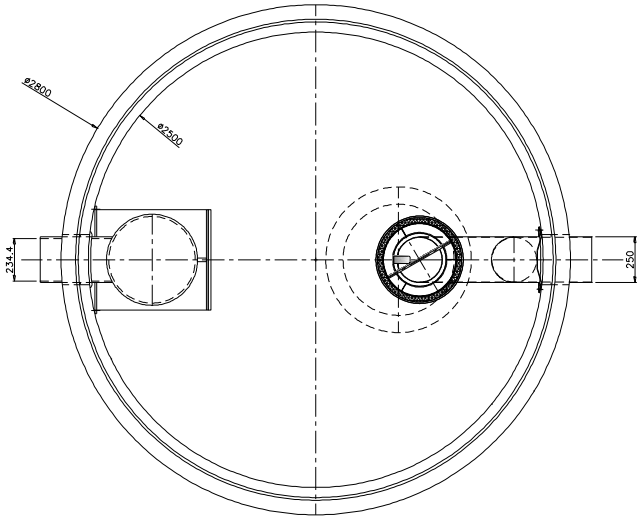

doorsnede

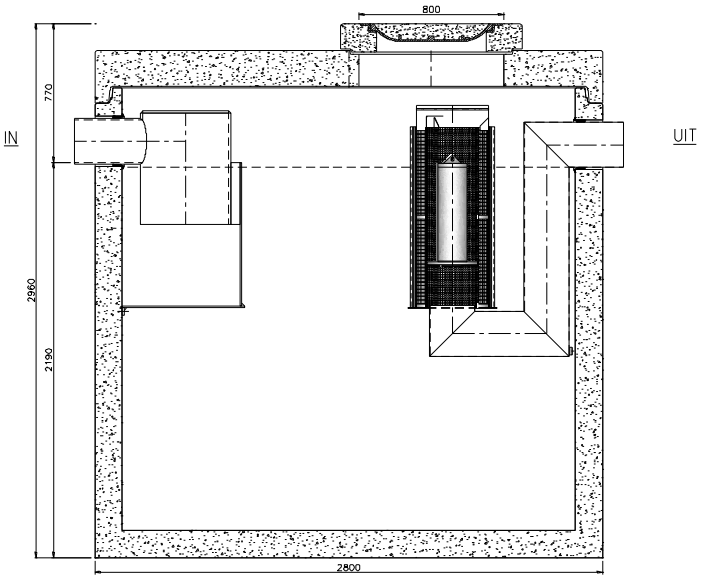

Toebehoren in optie:
Coalescentiefilter
Binnenbekleding op de wand HD PE lining 3mm
Olielaagdetectiealarm
Opzetstukken
Monsternameput

Kenmerken	OC 3-30/6,0E250
nominale grootte	3-30 l/s
volume slib	6.024 L
volume olieopslag	1.774 L
buitenafmetingen	Ø2800 H2960 mm
in- /uitlaat	DN 250
verval	25 mm
gewicht basisput	9.564 kg
gewicht totaal	12.638 kg
plaatsingsdiepte Dmax	3800 mm
verkeersbelastingsklasse	B125 of D400
omgevingsklasse	EA3
Milieuklasse	XA3
betonkwaliteit klasse (min.)	C 50/60

Principe

klasse I en II

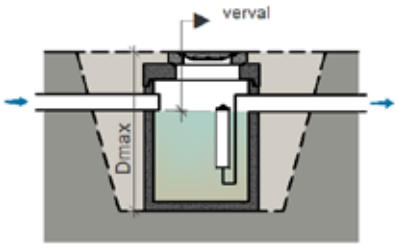

Plaatsingsvoorschriften op aanvraag

afmetingen in mm – wijzigingen voorbehouden