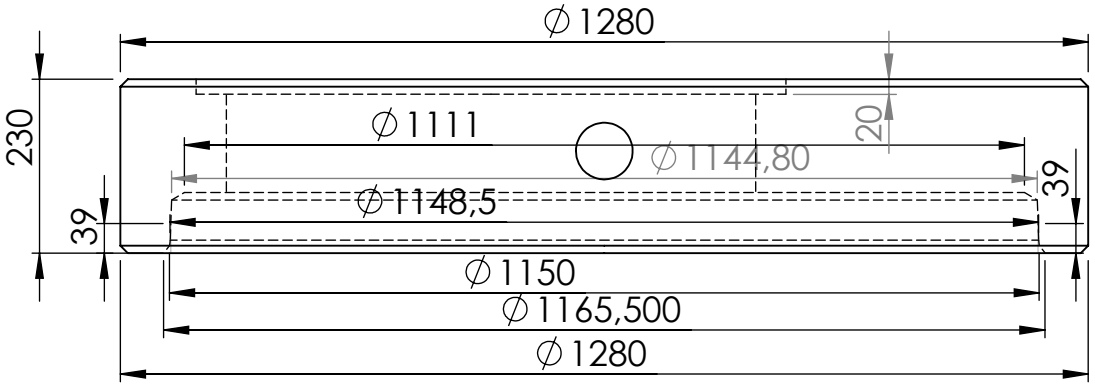

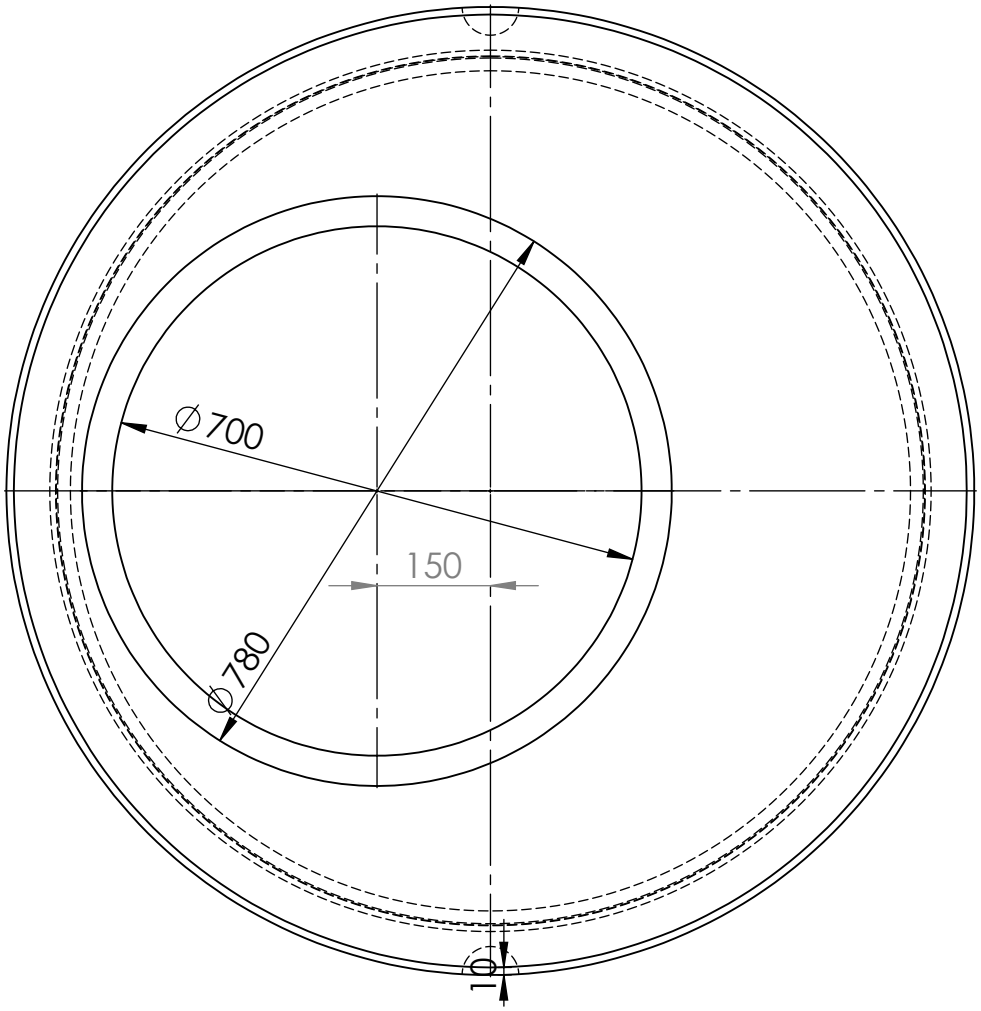

STRADUS AQUA

dekplaat P01 P03 mangat 700

Proj.	Schaal: 1:50	Get.: —	Formaat: A4	Tek. nr.: dekplaat P01 P03	rev09/13